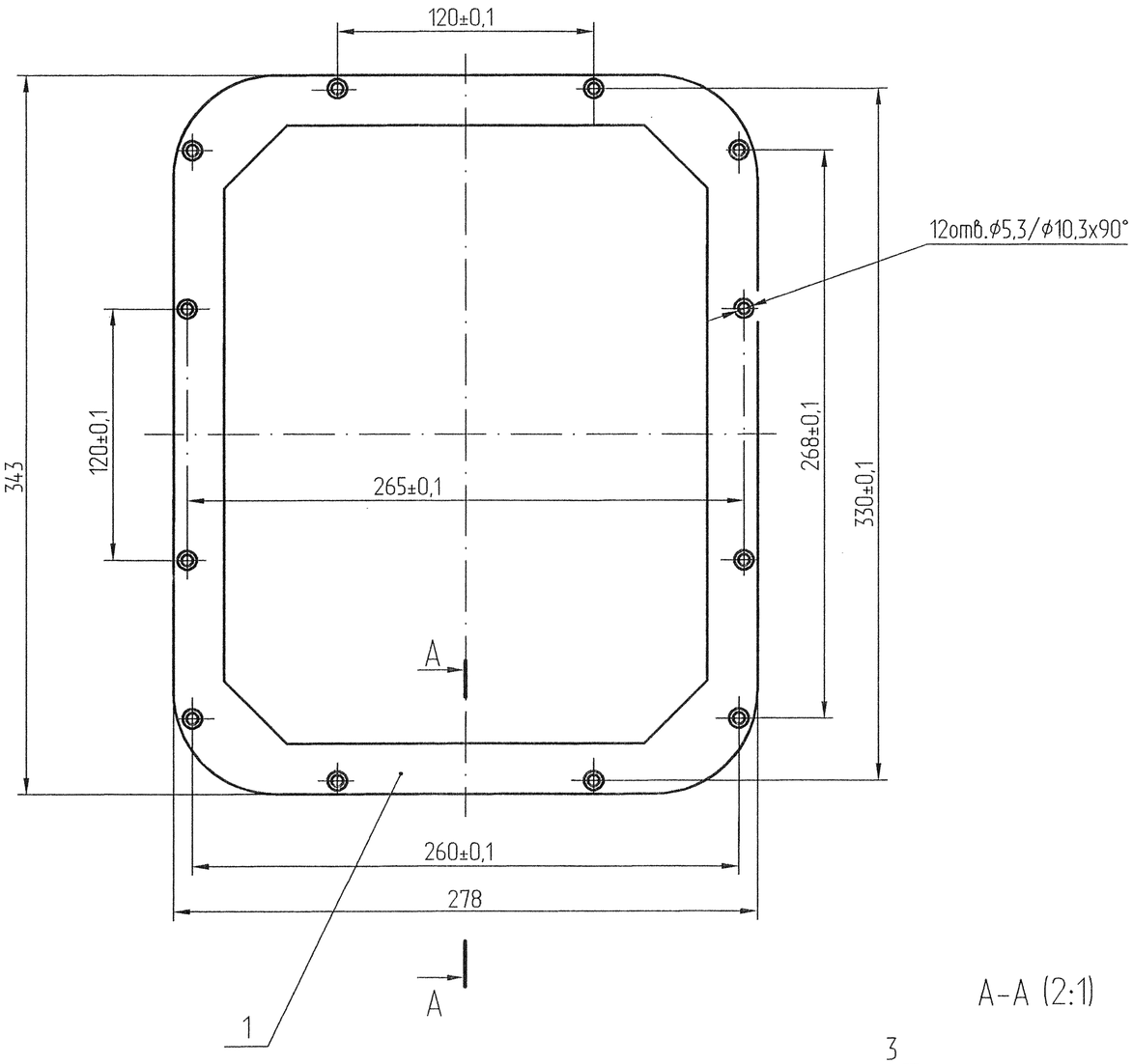

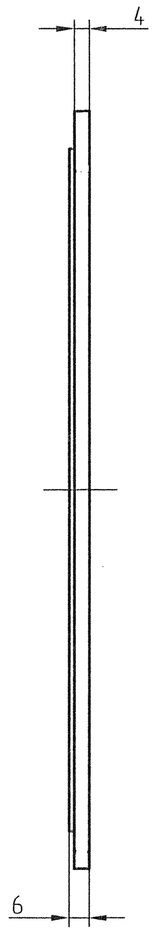

А-А (2:1)

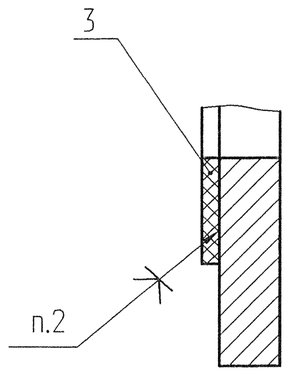

1. Размеры для справок.
2. Прокладку поз.3 ставить на клей ГИПК 23-12 ТУ38.403247-90.
3. Покрытие: Эмаль ХВ-124, черный, ГМ. IV.ОМ2. Прокладку поз.3 - не красить.
4. Остальные ТТ по ОСТ4 ГО.070.015.

Изм.	Лист	№ докум.	Подп.	Дата
Разраб.		Харченко		3.07.09
Пров.		Осипов		3.07.09
Т.контр.		Григорьев		3.07.09
Н.контр.		Терехова		17.7.09
Утв.		Булысов		7.07.09

АКЖИ.301251.142СБ

Крышка
Сборочный чертеж

Лит.	Масса	Масштаб
		1:2

Лист | Листов 1

Формат А2

Перв. примен. АКЖИ.301251.142

Справ. №

Подп. и дата

Инв. № дубл.

Взам. инв. №

Подп. и дата

Инв. № подл. 326504

Н. К. 13.7.09. Н. К. 09.10.09

Мат. 13.10.09